Instruction for choosing the correct restrictor

Hydraulic breakers

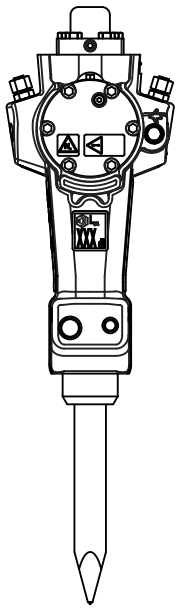

© Construction Tools PC AB | 9800 0754 90 | 2018-05-15
Original instructions

Epiroc

Contents

Instruction for choosing the correct restrictor 5
Instructions relatives au choix de réducteur de débit correct 6
Anleitung zur Auswahl der richtigen Drossel 7
Instrucciones para elegir el limitador correcto 8
Instruções para escolher o restritor correcto 9
Istruzioni per la scelta dello strozzatore idoneo 10
Voorschriften voor het kiezen van de juiste begrenzer 11
Οδηγίες για την επιλογή του κατάλληλου μειωτήρα 12
Ohje oikean rajoittimen valitsemiseen 13
Vejledning i valg af korrekt begrænser. 14
Instruksjoner for valg av korrekt strupeventil 15
Instruktioner för val av korrekt strypning 16

Instruction for choosing the correct restrictor

This breaker is fitted as standard with a restrictor for a maximum oil flow of 27 litre/minute. An extra restrictor is supplied with this instruction for oil flows under 19 litre/minute.

Please measure the operating pressure on the port marked P (Pressure port). The optimum performance is achieved between 130 and 150 bar. If the pressure is below or above the range please contact your local Epiroc dealer since other restrictors are available to suit your particular application.

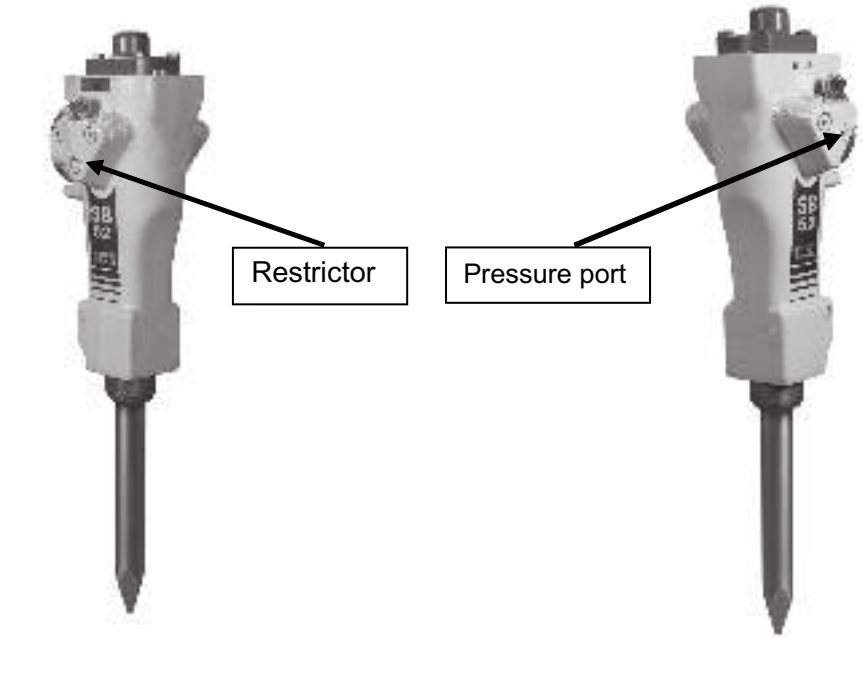

Depending on the flow delivered by your excavator, we would recommend you to change the restrictor as shown in the table below to achieve maximum performance at 130–150 bar working pressure.

Flow (litre/min*)	Restrictor	Available	
15-17	3315 2875 **22**	Option	
17-19	3315 2875 **24**	Supplied	
21-24	3315 2875 **36**	Option	
24-27	3315 2875 **37**	Fitted	

*) Refer to your carrier’s maximum oil flow at operating pressure (130–150 bar working pressure).

See also SB52 Safety and operating instructions, sections “Pressure adjustment” and “Flow diagrams for the correct operating pressure”.

Instructions relatives au choix de réducteur de débit correct

Ce brise-roche est doté en série d'un réducteur assurant un débit d'huile maximum de 27 litres/minute. Un réducteur de débit supplémentaire est fourni avec la présente notice pour des débits inférieurs à 19 litres/minute.

Veuillez mesurer la pression de service sur l'orifice marqué P (Orifice de pression). Les meilleurs résultats sont obtenus entre 130 et 150 bar. Si la pression se trouve en dessous ou en dessus de cette plage, veuillez contacter votre représentant local Epiroc qui tient en stock des réducteurs correspondant à votre application particulière.

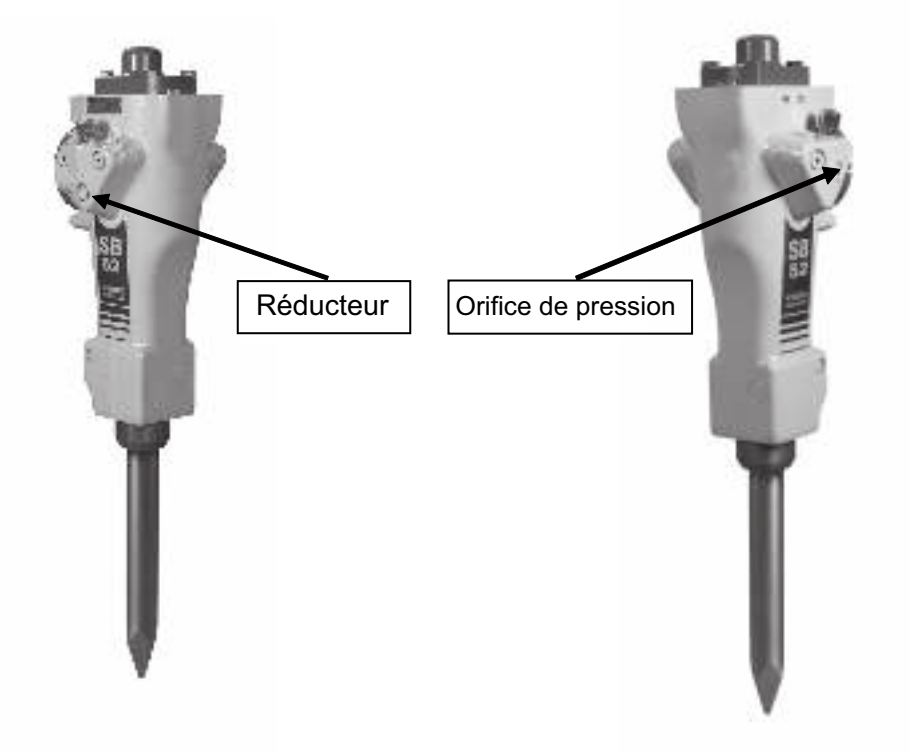

En fonction du débit fourni par votre pelle hydraulique, nous vous recommandons de remplacer le réducteur conformément au tableau ci-dessous, afin d'obtenir des résultats optimaux à une pression de fonctionnement comprise entre 130 et 150 bar.

Débit (litre/min*)	Réducteur	Disponible	
15-17	3315 2875 **22**	Option	
17-19	3315 2875 **24**	Fourni	
21-24	3315 2875 **36**	Option	
24-27	3315 2875 **37**	Monté	

*) Se réfère au débit d'huile maximum de votre porteur, à une pression de fonctionnement (pression de fonctionnement 130–150 bar)..

Voir aussi SB52 Prescriptions de sécurité et instructions pour l'opérateur, sections « Réglage de pression » et « Schéma de circulation des fluides pour une bonne pression de fonctionnement ».

© Construction Tools PC AB | 9800 0754 90 | 2018-05-15
Original instructions

Anleitung zur Auswahl der richtigen Drossel

Dieser Hammer ist standardmäßig mit einer Drossel ausgerüstet, um den Ölfluss auf maximal 27 l/min zu begrenzen. Dieser Anleitung liegt eine zusätzliche Drossel für einen Ölfluss von maximal 19 l/min bei.

Messen Sie den Betriebsdruck an dem mit P gekennzeichneten Anschluss (Druckanschluss). Die optimale Leistung wird im Bereich von 130 bis 150 Bar erreicht. Liegt der Druck oberhalb oder unterhalb dieses Bereichs, wenden Sie sich bitte an Ihren örtlichen Epiroc-Händler. In diesem Fall stehen weitere Drosseln für Ihre spezifische Anwendung zur Verfügung.

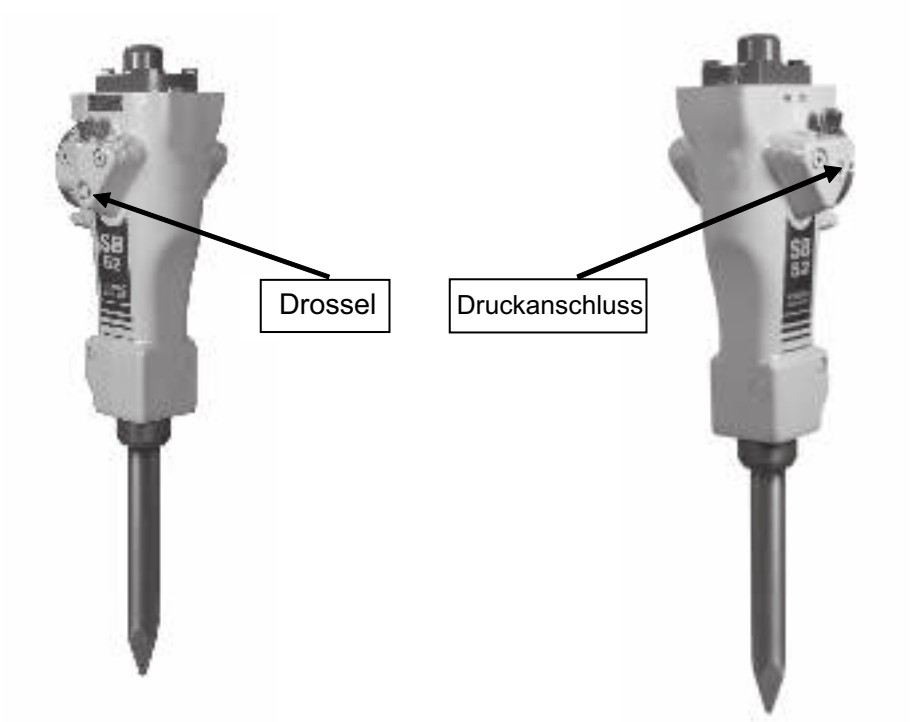

Je nach dem von Ihrem Greifarm gelieferten Ölfluss empfehlen wir die Drossel entsprechend der Tabelle unten auszutauschen, um die maximale Leistung bei einem Arbeitsdruck von 130 bis 150 Bar zu erreichen.

Fluss (l/min*)	Drossel	Verfügbarkeit	
15-17	3315 2875 **22**	Optional	
17-19	3315 2875 **24**	Mitgeliefert	
21-24	3315 2875 **36**	Optional	
24-27	3315 2875 **37**	Eingebaut	

*) Entspricht dem maximalen Ölfluss Ihres Trägergeräts bei Betriebsdruck (130 bis 150 Bar Arbeitsdruck).
Siehe auch in Sicherheitshinweise und Betriebsanleitung für SB52 die Abschnitte „Druckeinstellung“ und „Flussdiagramme für den richtigen Betriebsdruck“.

Instrucciones para elegir el limitador correcto

Este martillo está acoplado de manera estándar con un limitador para un flujo de aceite máximo de 27 litros/minuto. Con estas instrucciones se suministra un limitador extra para flujos de aceite inferiores a 19 litros/minuto.

Mida la presión de funcionamiento en el puerto marcado con una P (puerto de Presión). El rendimiento óptimo se logra entre 130 y 150 barias. Si la presión es inferior o superior a estos dos valores, le rogamos que se ponga en contacto con su distribuidor de Epiroc local, ya que disponemos de otros limitadores para adaptarse a su aplicación particular.

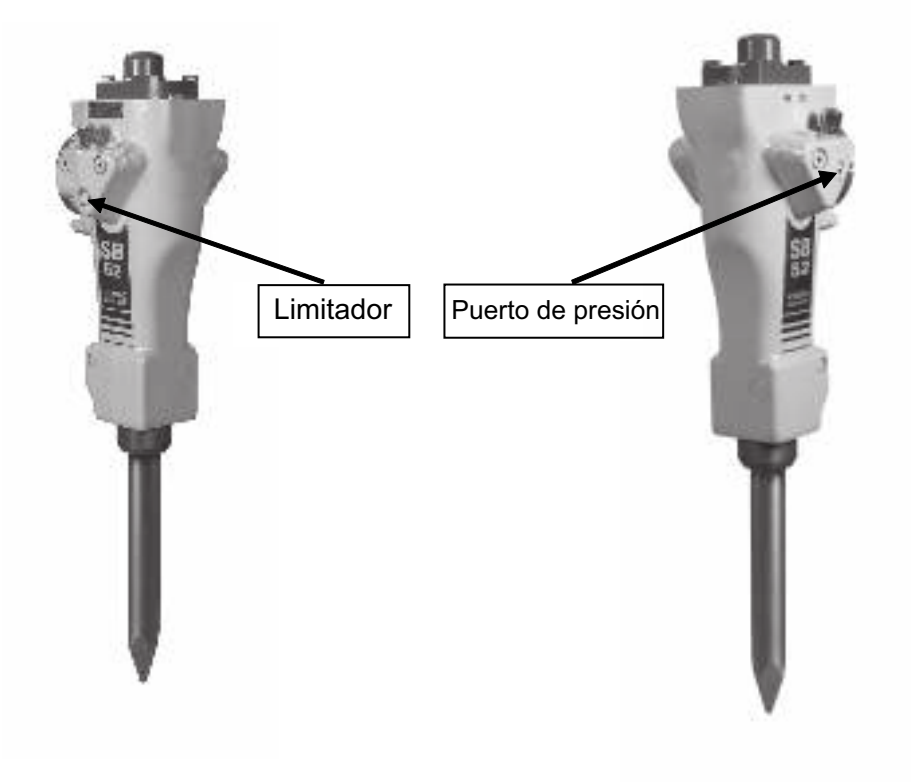

En función del flujo que suministre su propia excavadora, le recomendamos que cambie el limitador como se indica en la siguiente tabla para lograr el máximo rendimiento en una presión de trabajo de entre 130 y 150 barias.

Flujo (litro/min*)	Limitador	Disponible	
15-17	3315 2875 **22**	Opcional	
17-19	3315 2875 **24**	Suministrado	
21-24	3315 2875 **36**	Opcional	
24-27	3315 2875 **37**	Acoplado	

*) Consulte el flujo de aceite máximo de su vehículo portador a la presión de funcionamiento (presión de trabajo de entre 130 y 150 barias).

Consulte también en el manual “SB52 Instrucciones de seguridad y de funcionamiento”, las secciones “Ajuste de presión” y “Diagramas de flujo para la adecuada presión de funcionamiento”.

© Construction Tools PC AB | 9800 0754 90 | 2018-05-15
Original instructions

Instruções para escolher o restritor correcto

Este martelo é adaptado de forma standard a um restritor para um fluxo de óleo máximo de 27 litros/minuto. É fornecido um restritor extra com estas instruções para fluxos de óleo abaixo dos 19 litros/minuto.

Por favor meça a pressão de funcionamento na porta assinalada com P (porta de Pressão). O desempenho optimizado é atingido entre os 130 e os 150 bares. Se a pressão estiver abaixo ou acima deste nível, por favor contacte o seu distribuidor Epiroc local, pois existem outros restritores disponíveis para se adaptarem à sua aplicação em particular.

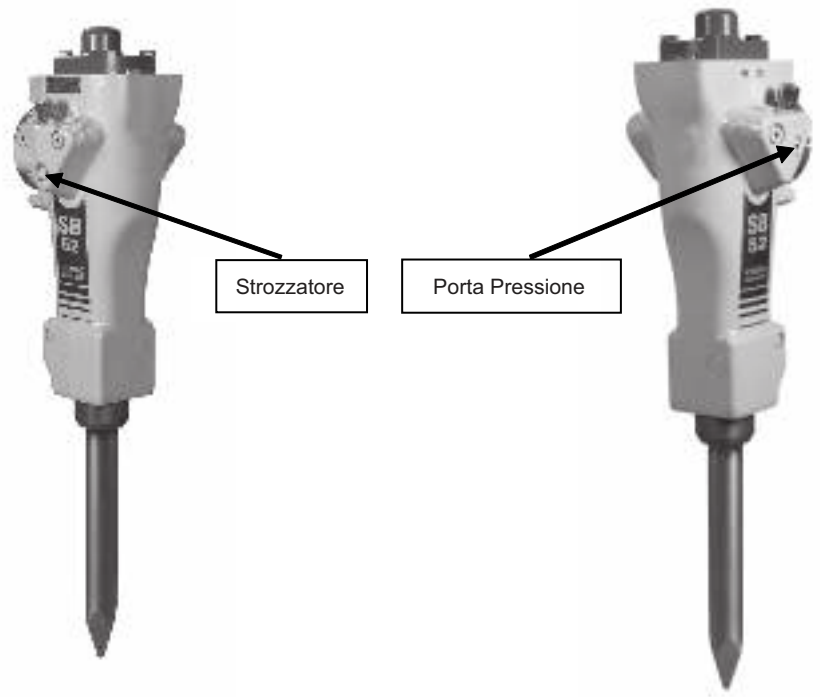

Dependendo no fluxo dirigido pela sua escavadora, recomendamos que mude o restritor como é indicado na tabela abaixo de modo a atingir um desempenho optimizado a uma pressão de funcionamento de 130–150 bares.

Fluxo (litros/min*)	Restritor	Disponível	
15-17	3315 2875 **22**	Opção	
17-19	3315 2875 **24**	Fornecido	
21-24	3315 2875 **36**	Opção	
24-27	3315 2875 **37**	Adaptado	

*) Refira o fluxo máximo de óleo da sua máquina transportadora à pressão de funcionamento (pressão de funcionamento de 130–150 bares).

Ver também SB52 Instruções de segurança e operação, secções “Ajuste de pressão” e “Diagramas de fluxos para a pressão de funcionamento correcta”.

Istruzioni per la scelta dello strozzatore idoneo

Questo demolitore è dotato di serie di uno strozzatore per un flusso di olio massimo di 27 litri/minuto. Uno strozzatore supplementare viene fornito con queste istruzioni per flussi inferiori ai 19 litri/minuto.

Misurare la pressione operativa sulla porta contrassegnata con P (pressione) Le prestazioni ottimali si ottengono tra i 130 e 150 bar. Se la pressione è inferiore o superiore agli intervalli contattare il proprio rivenditore di zona Epiroc per verificare la disponibilità di altri strozzatori idonei a quella applicazione particolare.

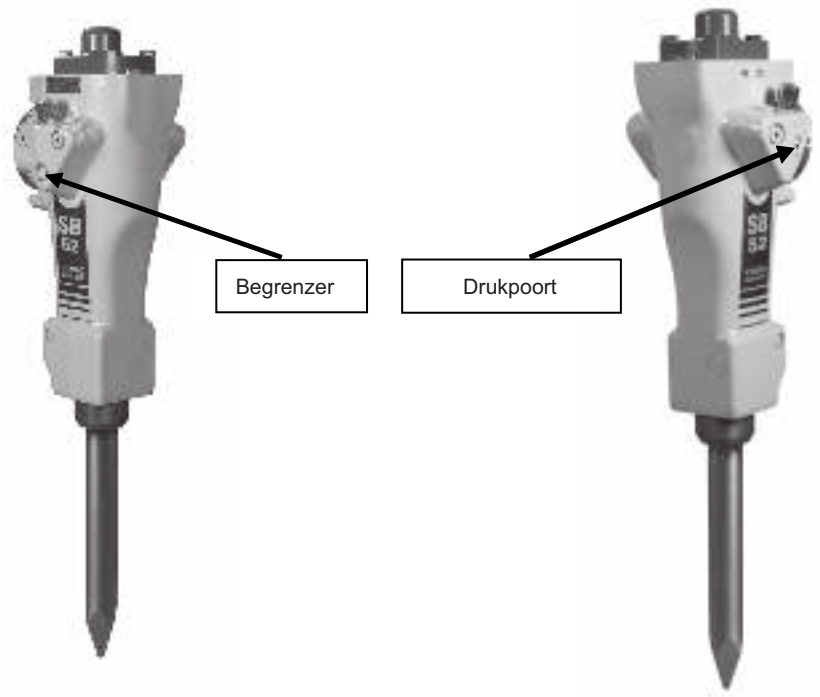

A seconda del flusso erogato dal proprio scavatore, consigliamo di cambiare lo strozzatore come illustrato nella tabella in basso per ottenere le massime prestazioni ad una pressione operativa compresa tra 130 e 150 bar.

Portata (litro/min*)	Strozzatore	Disponibile	
15-17	3315 2875 **22**	Opzionale	
17-19	3315 2875 **24**	Di serie	
21-24	3315 2875 **36**	Opzionale	
24-27	3315 2875 **37**	Premontato	

*) Fare riferimento alla portata massima del proprio mezzo portante ad una pressione operativa (pressione operativa 130–150 bar).

Vedere anche SB52 Istruzioni per la sicurezza e per l’uso, sezioni “Regolazione di pressione” e “Diagrammi di flusso per la pressione operativa corretta”.

© Construction Tools PC AB | 9800 0754 90 | 2018-05-15
Original instructions

Voorschriften voor het kiezen van de juiste begrenzer

Deze sloophamer is standaard uitgerust met een begrenzer voor een maximale oliestroom van 27 liter/minuut. Met deze voorschriften wordt een extra begrenzer meegeleverd voor oliestromen van minder dan 19 liter/minuut.

Meet a.u.b. de werkdruk op de met P gemarkeerde poort (drukpoort). Er worden optimale prestaties bereikt met een druk tussen de 130 en 150 bar. Neem als de druk onder of boven dit bereik ligt contact op met uw plaatselijke Epiroc vestiging of dealer, omdat er andere begrenzers zijn die voor uw specifieke toepassing geschikt zijn.

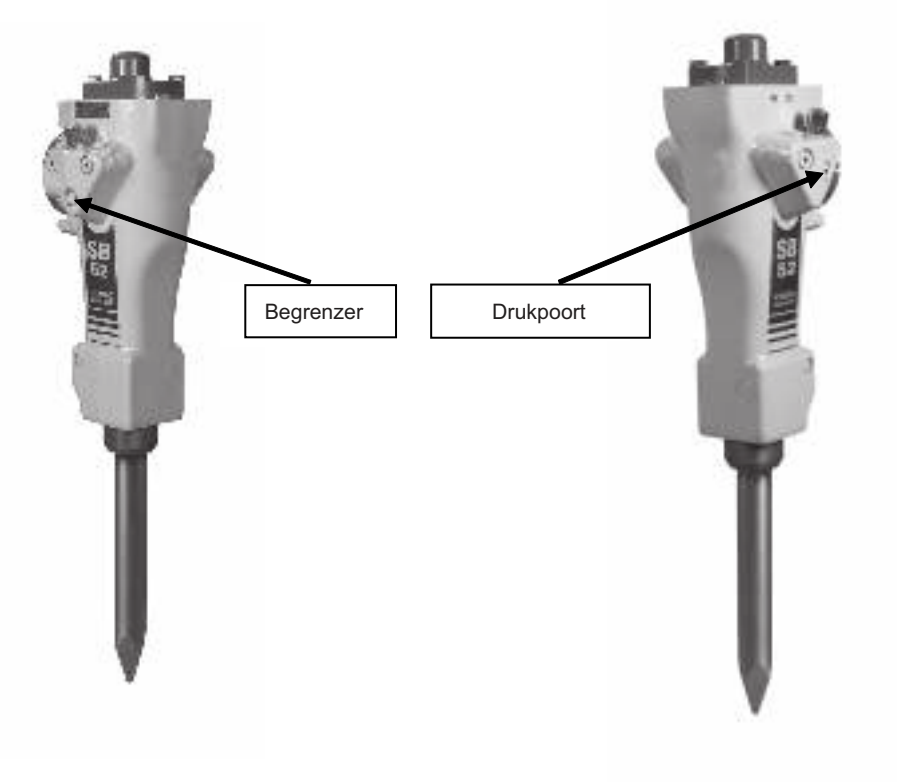

Al naargelang de stroom die door uw graafmachine wordt geleverd, raden wij u aan de begrenzer conform onderstaande tabel te vervangen om zo maximale prestaties bij een werkdruk van 130–150 bar te bewerkstelligen.

Stroom (liter/min*)	Begrenzer	Verkrijgbaar	
15-17	3315 2875 **22**	Optie	
17-19	3315 2875 **24**	Geleverd	
21-24	3315 2875 **36**	Optie	
24-27	3315 2875 **37**	Gemonteerd	

*) Zie de maximale oliestroom van uw drager bij de werkdruk (werkdruk van 130–150 bar).

Zie ook SB52 Veiligheidsvoorschriften en bedieningshandleiding, paragrafen “Drukafstelling” en “Stroomdiagrammen voor de correcte werkdruk”.

Οδηγίες για την επιλογή του κατάλληλου μειωτήρα

Αυτός ο θραυστήρας διαθέτει ως βασικό εξοπλισμό έναν μειωτήρα για μέγιστη ροή λαδιού 27 λίτρων/λεπτό. Παρέχεται επίσης ένας πρόσθετος μειωτήρας για ροή λαδιού κάτω των 19 λίτρων/λεπτό.

Μετρήστε την πίεση λειτουργίας στη θύρα που φέρει τη σήμανση “P” (Θύρα πίεσης). Η βέλτιστη απόδοση επιτυγχάνεται μεταξύ των 130 και των 150 bar. Αν η πίεση είναι χαμηλότερη ή υψηλότερη από αυτές τις τιμές, επικοινωνήστε με τον τοπικό αντιπρόσωπο της Epiroc. Διατίθενται μειωτήρες διαφόρων τύπων, για κάθε εφαρμογή.

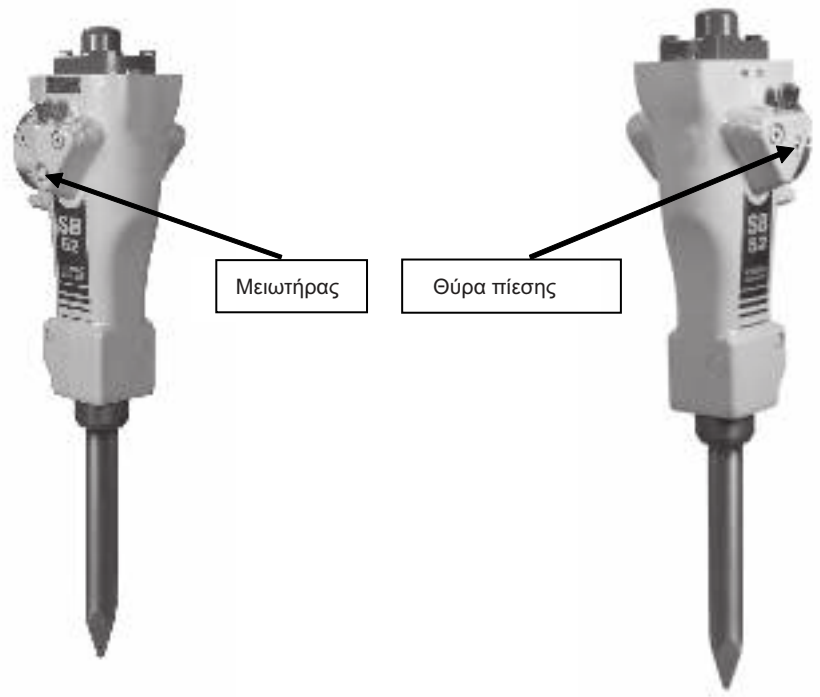

Ανάλογα με τη ροή που δίνει ο εκσκαφέας σας, συνιστούμε να αντικαταστήσετε το μειωτήρα σύμφωνα με τον παρακάτω πίνακα, ώστε να επιτευχθεί μέγιστη απόδοση σε πίεση εργασίας 130–150 bar.

Ροή (λίτρα/λεπτό*)	Μειωτήρας	Διαθέσιμος	
15-17	3315 2875 **22**	Επιλογή	
17-19	3315 2875 **24**	Παρέχεται	
21-24	3315 2875 **36**	Επιλογή	
24-27	3315 2875 **37**	Εγκατεστημένος	

*) Βλ. μέγιστη ροή λαδιού του φορέα στην πίεση λειτουργίας (πίεση εργασίας 130–150 bar).

Βλ. επίσης SB52 Οδηγίες Ασφάλειας και Χειρισμού, ενότητες “Ρύθμιση πίεσης” και “Διαγράμματα ροής για σωστή πίεση λειτουργίας”.

© Construction Tools PC AB | 9800 0754 90 | 2018-05-15
Original instructions

Ohje oikean rajoittimen valitsemiseen

Tämän iskuvasaran vakiovarusteisiin kuuluu rajoitin, joka rajoittaa öljyn virtauksen 27 litraan minuutissa. Toimitukseen kuuluu myös ylimääräinen rajoitin, joka rajoittaa öljyn virtauksen alle 19 litraan minuutissa.

Mittaa käyttöpaine P-kirjaimella (paineaukko) merkitystä aukosta. Optimaalinen suorituskyky saavutetaan välillä 130–150 bar. Jos paine on tätä matalampi tai korkeampi, ota yhteyttä lähimpään Epiroc—kauppiaaseen, sillä heiltä saat juuri sinun sovellukseesi sopivan rajoittimen.

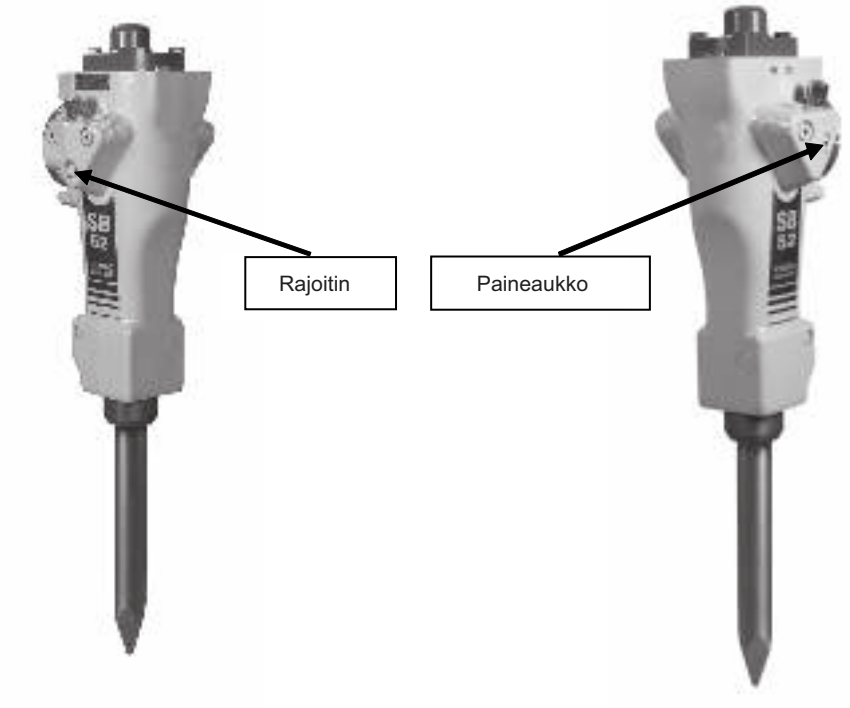

Kaivurista tulevasta virrasta riippuen suosittelemme, että vaihdat rajoittimesi maksimaalisen suorituskyvyn saavuttamiseksi 130–150 bar työpaineella alla olevan taulukon mukaiseen rajoittimeen.

Virtaus (l/min*)	Rajoitin	Saatavuus	
15-17	3315 2875 **22**	lisävaruste	
17-19	3315 2875 **24**	toimituksessa	
21-24	3315 2875 **36**	lisävaruste	
24-27	3315 2875 **37**	varusteena	

*) Viittaa alustasta tulevaan maksimaalisen öljynvirtaukseen työskentelypaineella (130–150 bar käyttöpaine).

Ks. myös SB52 Turvallisuusohjeet ja käyttöohje, kohdat “Paineen säätö” jaSB52 “Oikean käyttöpaineen prosessikaaviot”.

Vejledning i valg af korrekt begrænser.

Denne hammer er som standard forsynet med en begrænser til et maksimalt olieflow på 27 liter/minut. Der leveres en ekstra begrænser sammen med denne vejledning til olieflows under 19 liter/minut.

Mål venligst arbejdstrykket på porten, der er markeret med P (trykport). Den optimale ydelse opnås mellem 130 og 150 bar. Hvis trykket er under eller over dette interval, så kontakt venligst Deres lokale Epiroc forhandler, da der kan fås andre begrænsere, der passer til Deres bestemte anvendelse.

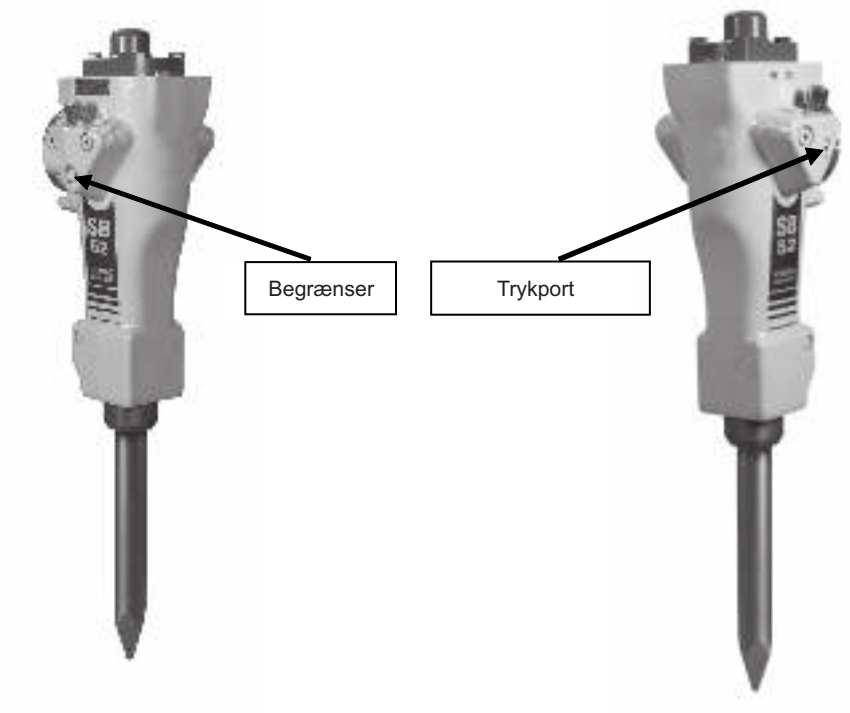

Afhængigt af flowet, der leveres af Deres grave-/bæremaskine, anbefaler vi, at De ændrer begrænseren, som vist i tabellen nedenfor, for at opnå maksimal ydelse ved et arbejdstryk på 130–150 bar.

Flow (liter/min*)	Begrænser	Fås som	
15-17	3315 2875 **22**	Ekstra	
17-19	3315 2875 **24**	Leveret	
21-24	3315 2875 **36**	Ekstra	
24-27	3315 2875 **37**	Påsat	

*) Se Deres bæremaskines maksimale olieflow ved arbejdstryk (130–150 bar arbejdstryk).

Se også SB52 Sikkerhedsinstruktioner og betjeningsvejledning, afsnittene “Trykjustering” og “Flowdiagrammer for korrekt arbejdstryk”.

© Construction Tools PC AB | 9800 0754 90 | 2018-05-15
Original instructions

Instruksjoner for valg av korrekt strupeventil

Denne hammeren er montert som standard med en strupeventil for et maksimalt oljeflyt på 27 liter/minutt. En ekstra strupeventil leveres med denne veiledningen for oljeflyt under 19 liter/minutt.

Mål driftstrykket på porten som er merket P (Trykk port). Optimal drift oppnås mellom 130 og 150 bar. Hvis trykket er under eller over verdiområdet, ta kontakt med din lokal Epirocforhandler da andre strupeventiler er tilgjengelige for ditt bruksområde.

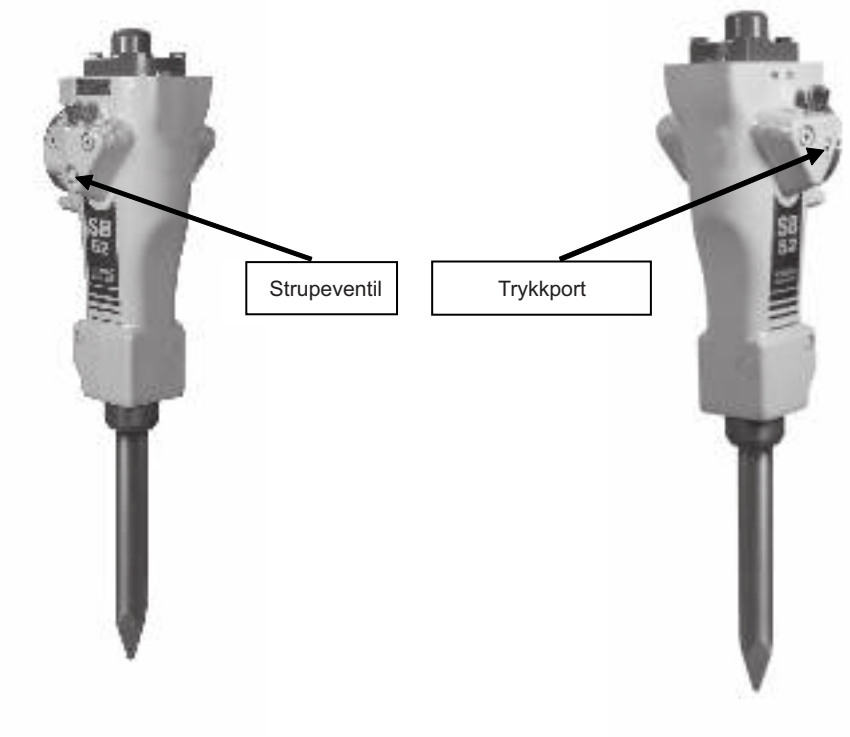

Avhengig av flyten som leveres av gravemaskinen din, anbefaler vi at du bytter ut strupeventilen som vist i tabellen under for å oppnå maksimal drift ved en operasjonsflyt på 130–150 bar.

Flyt (liter/min*)	Struper	Tilgjengelig	
15-17	3315 2875 **22**	Alternativ	
17-19	3315 2875 **24**	Leveres med	
21-24	3315 2875 **36**	Alternativ	
24-27	3315 2875 **37**	Montert	

*) Se bærerens maksimale oljegjennomstrømning ved driftsflyt (130–150 bar operasjonsflyt).

Se også SB52 Sikkerhetsintrukser og bruksanvisning under ”Trykkjustering” og ”Flytskjema for riktig driftstrykk”.

Instruktioner för val av korrekt strypning

Den här hammaren är som standard utrustad med en strypning för ett maximalt oljeflöde av 27 l/min. Tillsammans med denna instruktion levereras en extra strypning för ett oljeflöde under 19 l/min.

Mät hammarens arbetstryck vid port P. Optimal prestanda uppnås mellan 130 till 150 bar. Om trycket är lägre eller högre kontakta den lokala Epiroc handlaren då andra strypningar finns tillhanda för att optimera er specifika installation.

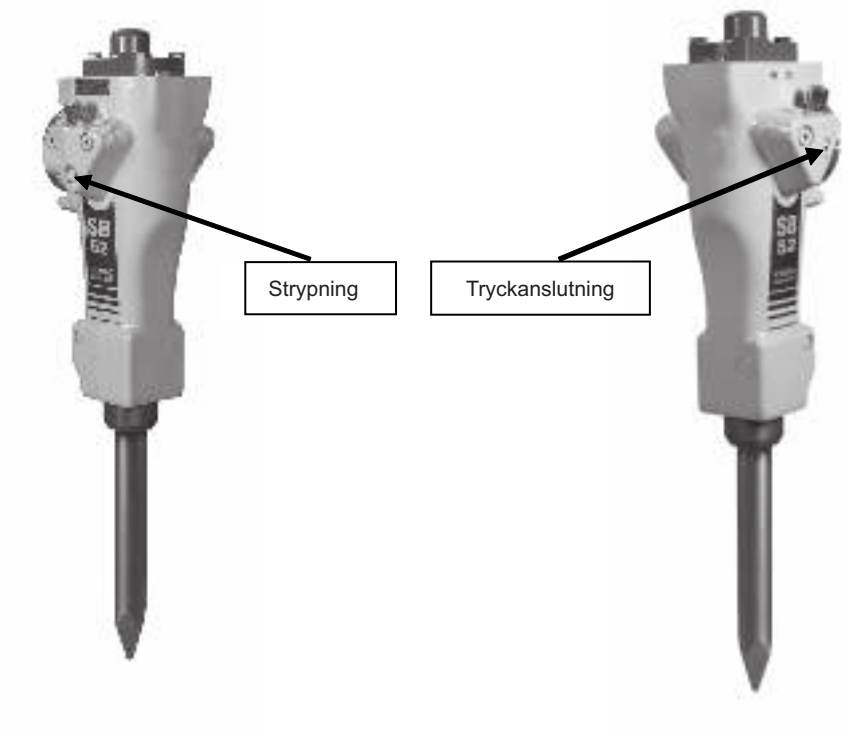

Beroende på oljeflöder från er grävmaskin rekommenderas att strypningen byts enligt tabellen nedan för att uppnå optimal prestanda på hammaren.

Flöde (liter/min*)	Strypning	Tillgänglig	
15-17	3315 2875 **22**	Tillbehör	
17-19	3315 2875 **24**	Medskickad	
21-24	3315 2875 **36**	Tillbehör	
24-27	3315 2875 **37**	Monterad	

*) Enligt bärarens oljeflöde vid arbetstrycket (130–150 bar arbetstryck).

Se också information i säkerhets och operatörshandboken. Avsnitt ”Tryckjustering” och ”Flödesdiagram för korrekt arbetstryck”.

© Construction Tools PC AB | 9800 0754 90 | 2018-05-15
Original instructions

Any unauthorized use or copying of the contents or any part thereof is prohibited. This applies in particular to trademarks, model denominations, part numbers, and drawings.

© Construction Tools PC AB | 9800 0754 90 | 2018-05-15

Epiroc

epiroc.com